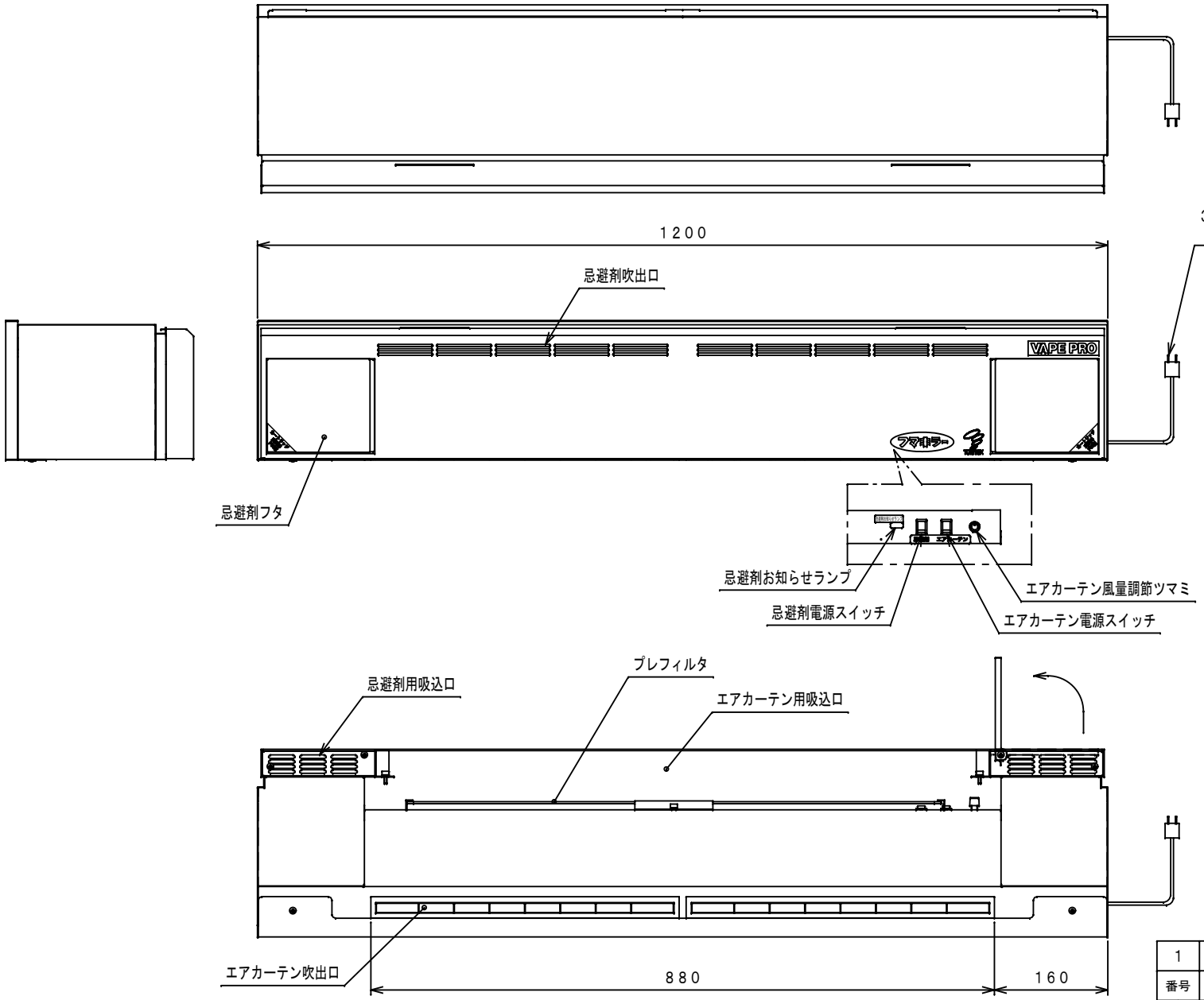

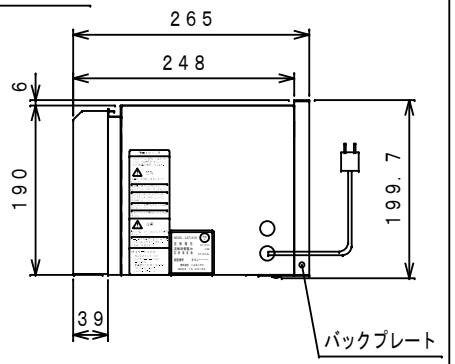

型式		ACFJ909
外形寸法	全　幅（W）	1200mm（本体部）
	奥行き（D）	248mm（本体部）
	高　さ（H）	190mm（本体部）
重量		約24kg
処理風量		約9．5m³／min（最大値）
エアカーテン風速		約7m／s（最大値）
電源		AC100V　50／60Hz
消費電力		約40W

※仕様は予告なく変更する場合があります。

注記

1．本製品設置の際は雨等の直接かからないひさしの下などに設置してください。

番号	品　名	図番／型式	数量	備　考
1				

図法		尺度	1／6	日付	2019 12／8	製品名	ACFJ909
承認	浦田	検図	野口	設計	老沼	製図	老沼	名称	防虫エアカーテン　壁付け　外観図
TORneX　INC.　株式会社　トルネックス								図番	18−A2904B

来歴	訂　正　内　容	日　付	担当
B	仕様変更	2020．1．10	老沼